# СХЕМЫ ЭЛЕКТРООБОРУДОВАНИЯ

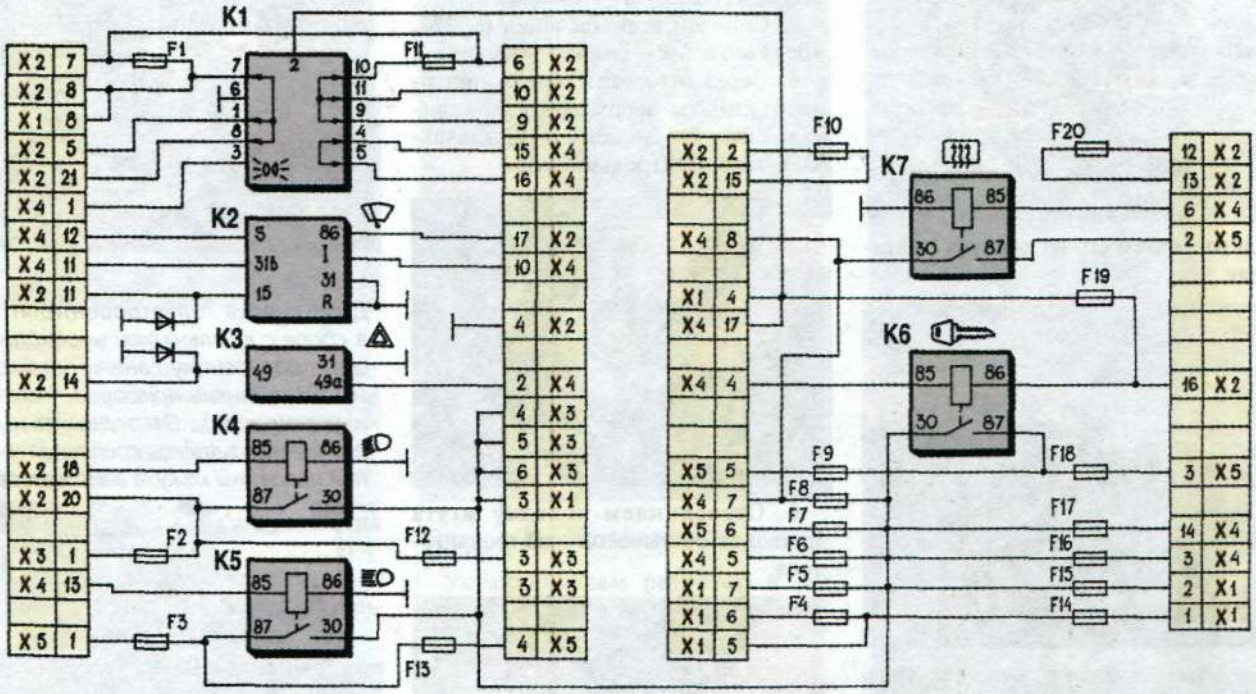


**Схема соединений монтажного блока** (наружная цифра в обозначении наконечника провода – номер колодки, а внутренняя цифра – условный номер штекера): **K1** – контактные перемычки, которые устанавливаются вместо реле; **K2** – реле очистителя ветрового стекла; **K3** – реле-прерыватель указателей поворота и аварийной сигнализации; **K4** – реле включения ближнего света фар; **K5** – реле включения дальнего света фар; **K6** – дополнительное реле; **K7** – реле включения обогрева заднего стекла; **F1–F20** – плавкие предохранители

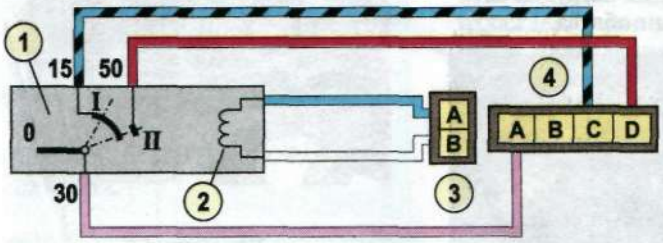


**Схема соединений выключателя (замка) зажигания: 1** – контактная группа; **2** – антенна имобилайзера; **3** – колодка имобилайзера; **4** – колодка выключателя (замка) зажигания

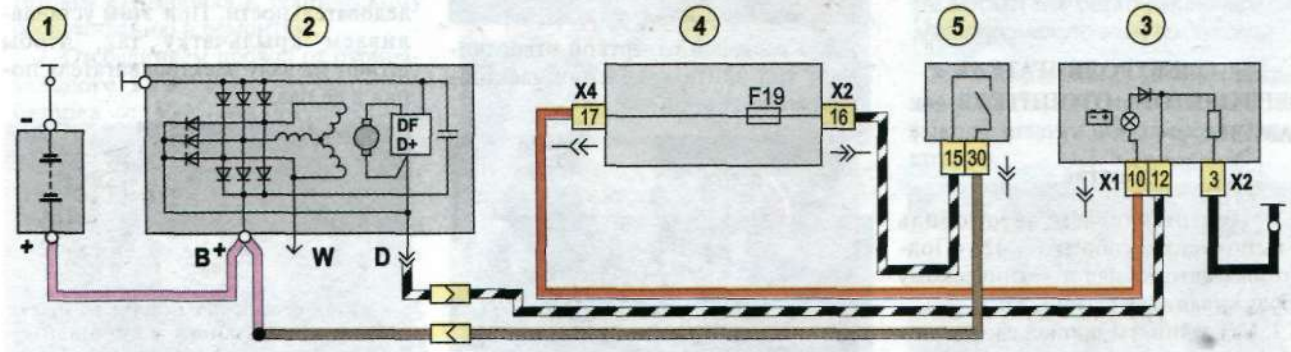


**Схема соединений системы генератора: 1** – аккумуляторная батарея; **2** – генератор; **3** – контрольная лампа заряда аккумуляторной батареи; **4** – монтажный блок; **5** – выключатель (замок) зажигания