Приборы и основные органы управления

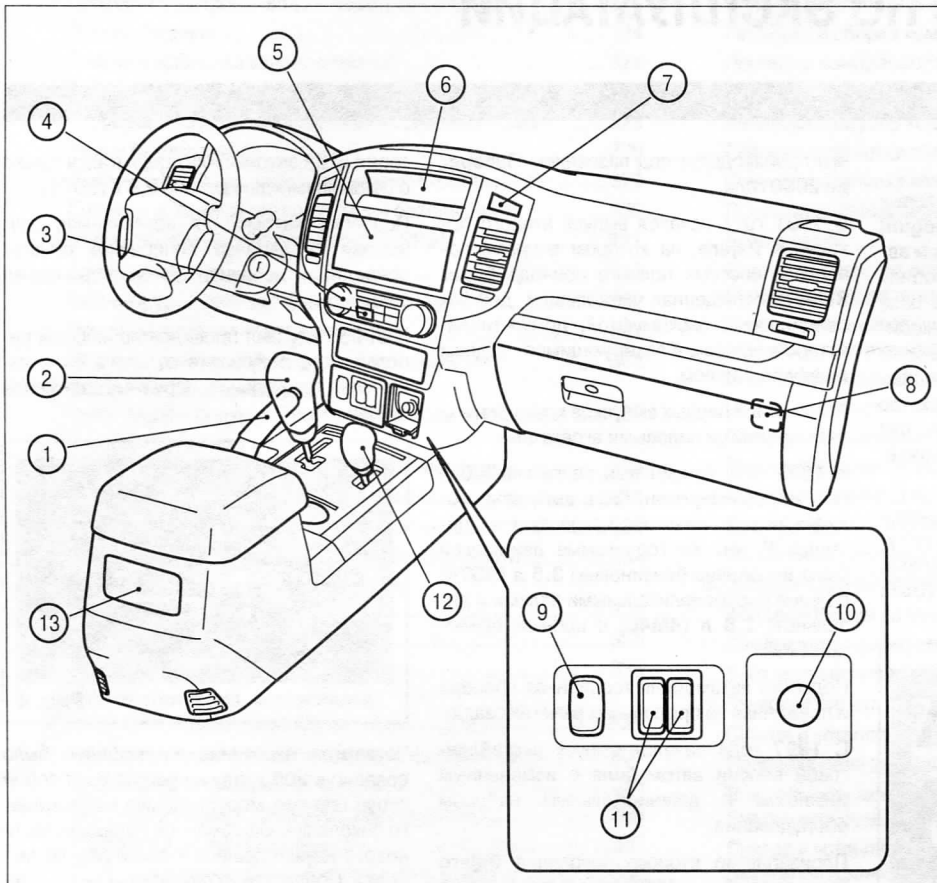

1. Рычаг стояночного тормоза
2. Рычаг переключения передач или рычаг селектора АКПП
3. Выключатель подогрева заднего стекла
4. Блок управления климатической установкой
5. Аудиосистема или мультиинформационная система
6. Центральный многофункциональный дисплей
7. Индикатор отключения подушки безопасности переднего пассажира
8. Выключатель подушки безопасности переднего пассажира
9. Выключатель блокировки заднего дифференциала
10. Прикуриватель/розетка электропитания
11. Выключатель подогрева передних сидений
12. Рычаг переключения режимов полного привода
13. Блок управления задним кондиционером

Рис. 6

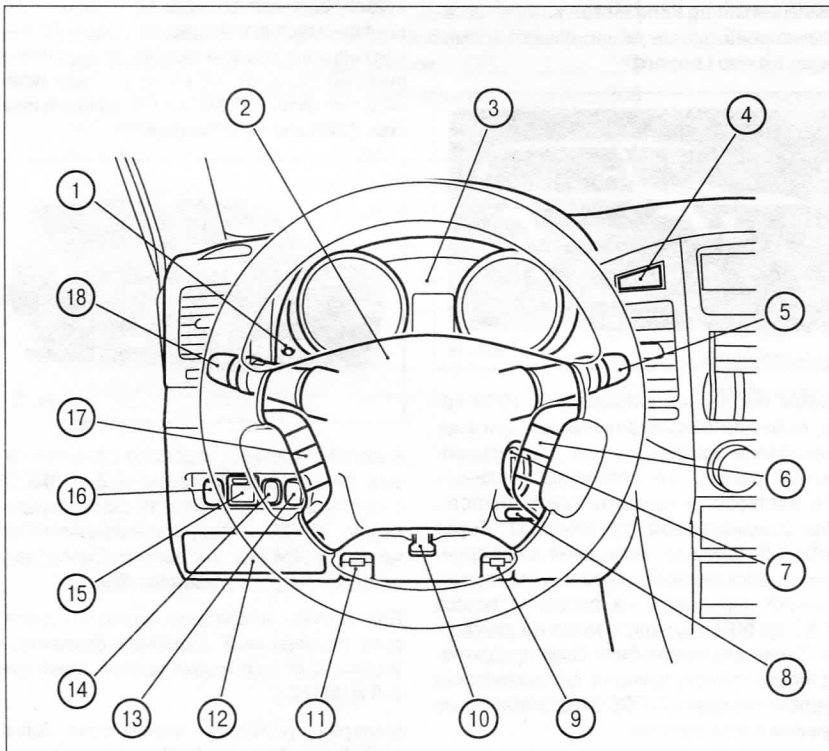

1. Кнопка регулировки яркости подсветки приборов
2. Выключатель звукового сигнала
3. Комбинация приборов
4. Выключатель аварийной сигнализации
5. Переключатель управления очистителем и омывателем ветрового стекла
6. Кнопки управления системой круиз-контроля
7. Выключатель/замок зажигания
8. Выключатель системы курсовой устойчивости
9. Рычаг отпирания лючка горловины топливного бака
10. Рычаг регулировки высоты рулевой колонки
11. Рычаг отпирания замка капота
12. Крышка коробки предохранителей
13. Выключатель системы помощи при парковке
14. Регулятор корректора фар
15. Кнопки управления положением наружных зеркал
16. Выключатель противотуманных фар и заднего противотуманного фонаря
17. Кнопки дистанционного управления аудиосистемой
18. Переключатель управления наружным освещением и омывателем фар

Рис. 7

Контрольные приборы и световые индикаторы

Световые индикаторы

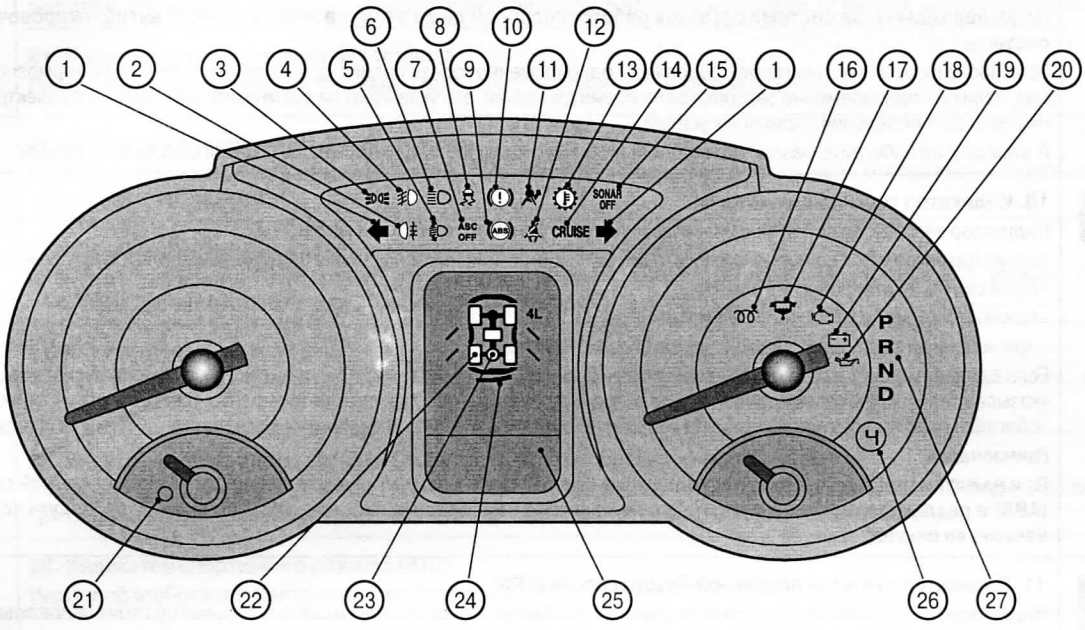

Рис. 8

Символ	Обозначение
	1. Индикатор включения указателя поворота При включении указателя поворота на панели приборов мигает соответствующая зеленая стрелка. Если индикатор мигает реже, чем обычно, это указывает на отсутствие контакта в указателе поворота или на перегорание лампы
	2. Индикатор включения заднего противотуманного фонаря Индикатор загорается при включении заднего противотуманного фонаря
	3. Индикатор включения габаритных огней Индикатор загорается, если переключатель освещения находится в положении или
	4. Индикатор включения противотуманных фар Индикатор загорается при включении противотуманных фар
	5. Индикатор системы автоматической регулировки света фар Индикатор загорается после включения зажигания и гаснет через несколько секунд. Если индикатор не гаснет, это указывает на неисправность в системе автоматической регулировки фар
	6. Индикатор включения дальнего света фар Индикатор загорается при постоянном или кратковременном включении дальнего света фар
ASC OFF	**7. Индикатор отключенной системы динамической стабилизации** Индикатор загорается после включения зажигания и гаснет через несколько секунд. Индикатор продолжает гореть в следующих случаях: - если система динамической стабилизации отключена выключателем на панели приборов - если рычаг переключения режимов трансмиссии переведен в положение «4LLc»
	8. Индикатор системы динамической стабилизации Индикатор загорается после включения зажигания и гаснет через несколько секунд. Если индикатор продолжает гореть, обратитесь на СТО для проверки системы **Примечание** **Мигание индикатора во время движения не является неисправностью, а оповещает водителя о срабатывании системы. В случае срабатывания противобуксовочной системы также начинает мигать пиктограмма соответствующего колеса на индикаторе режимов работы трансмиссии**

	9. Индикатор антиблокировочной системы (ABS) Индикатор загорается после включения зажигания и гаснет через несколько секунд. Если индикатор продолжает гореть, загорается во время движения или не загорается после включения зажигания, это указывает на неисправность антиблокировочной системы В этом случае вам необходимо как можно скорее обратиться на СТО для проверки автомобиля **Примечание** **Основная тормозная система остается работоспособной даже в случае неисправности антиблокировочной системы** Если после включения зажигания продолжают одновременно гореть индикаторы антиблокировочной и тормозной систем или, если они одновременно загораются во время движения, это указывает на возможную неисправность электронной системы распределения тормозных усилий В этом случае избегайте резких торможений и как можно скорее обратитесь на СТО для проверки автомобиля
	10. Индикатор тормозной системы Индикатор загорается после включения зажигания и гаснет после запуска двигателя Индикатор загорается во время эксплуатации автомобиля или не гаснет после запуска двигателя в следующих случаях: - при включении стояночного тормоза - при низком уровне тормозной жидкости в бачке - при неисправности одного из контуров тормозной системы Если одновременно загораются индикатор антиблокировочной системы (ABS) и индикатор тормозной системы, это указывает на возможную неисправность электронной системы распределения тормозных усилий. В этом случае избегайте резких торможений и как можно скорее обратитесь к авторизованному дилеру для проверки автомобиля **Примечание** **При нажатии педали тормоза несколько раз подряд может загореться индикатор антиблокировочной системы (ABS) и раздаться звуковой сигнал. Это не является неисправностью, и индикатор должен погаснуть через несколько секунд**
	11. Индикатор системы пассивной безопасности (SRS) Индикатор загорается после включения зажигания и гаснет через несколько секунд. Индикатор горит непрерывно в случае, если в системе пассивной безопасности имеется неисправность. В этом случае необходимо немедленно обратиться на СТО
	12. Индикатор непристегнутого ремня безопасности Индикатор загорается при включении зажигания и гаснет через несколько секунд. Индикатор продолжает гореть после запуска двигателя, если ремень водителя не пристегнут
	13. Индикатор перегрева трансмиссионной жидкости Индикатор загорается после включения зажигания и гаснет через несколько секунд. Если индикатор загорается во время работы двигателя, это указывает на перегрев коробки передач **Примечание** **Если индикатор загорается во время движения, остановите автомобиль и дайте двигателю поработать на холостых оборотах до выключения индикатора. Если индикатор не гаснет, обратитесь на СТО**
CRUISE	**14. Индикатор включенного круиз-контроля (CRUISE)** Индикатор загорается при включении круиз-контроля, если ключ зажигания находится в положении «ON»
SONAR OFF	**15. Индикатор отключенной системы помощи при парковке** Индикатор загорается при отключении системы помощи при парковке выключателем на панели приборов. В случае появления неисправности в системе помощи при парковке индикатор начинает мигать (при этом в течение 5 секунд срабатывает звуковой сигнал). В этом случае необходимо обратиться на СТО для проверки системы
	16. Индикатор предпускового подогрева (дизель) Индикатор загорается при повороте ключа зажигания в положение «ON». Индикатор гаснет при достижении свечами накаливания рабочей температуры **Примечание** **На холодном двигателе индикатор светится дольше. Если двигатель не был запущен в течение 5 секунд после выключения индикатор, поверните ключ в положение «LOCK», после чего снова включите зажигание для повторного прогрева двигателя**
	17. Индикатор топливного фильтра Индикатор загорается после включения зажигания и гаснет после запуска двигателя. Если индикатор загорается во время работы двигателя, это указывает на наличие воды в топливном фильтре. Если после слива воды из фильтра индикатор не гаснет, обратитесь на СТО для устранения неисправности
	18. Индикатор неисправности двигателя (CHECK ENGINE) Индикатор загорается после включения зажигания и гаснет через несколько секунд. Индикатор является элементом бортовой системы самодиагностики, контролирующей состав отработавших газов, работу двигателя и системы управления АКПП. Если в одной из этих систем обнаруживается неисправность, загорается данный индикатор. Несмотря на то, что при этом автомобиль, как правило, сохраняет способность к движению, и прибегать к буксировке нет необходимости, рекомендуется как можно скорее провести проверку системы

	19. Индикатор зарядки аккумуляторной батареи Индикатор загорается после включения зажигания и гаснет после запуска двигателя. Если индикатор продолжает гореть, значит, в системе зарядки аккумулятора имеется неисправность
	20. Индикатор повышенного давления моторного масла Индикатор загорается при включении зажигания и гаснет после запуска двигателя. Если она загорается во время работы двигателя, это указывает на слишком низкое давление масла. В этом случае проверьте уровень масла и обратитесь на СТО
	21. Индикатор аварийного запаса топлива Индикатор загорается, когда в топливном баке остается примерно 10 литров топлива
	22. Индикатор режима работы трансмиссии Индикатор загорается на несколько секунд при включении зажигания, после чего отображает текущее состояние трансмиссии автомобиля
	23. Индикатор блокировки заднего межколесного дифференциала Индикатор загорается на несколько секунд при включении зажигания, после чего отображает текущее состояние механизма блокировки заднего дифференциала (заблокирован или разблокирован)
	24. Индикатор незапертой двери Индикатор загорается, когда открыта или неплотно закрыта любая дверь автомобиля (включая дверь багажного отделения)
	25. Индикатор необходимости проведения регулярного сервисного обслуживания В случае окончания срока межсервисного интервала и необходимости выполнения очередного ТО индикатор загорается при каждом повороте ключа из положения «OFF» в положение «ON» и гаснет через несколько секунд
Ч	**26. Индикатор спортивного режима АКПП** Индикатор отображает номер включенной передачи
P R N D	**27. Индикатор положения рычага селектора АКПП** При включении зажигания загорается световой индикатор, отображающий положение рычага селектора АКПП

Приборы и указатели

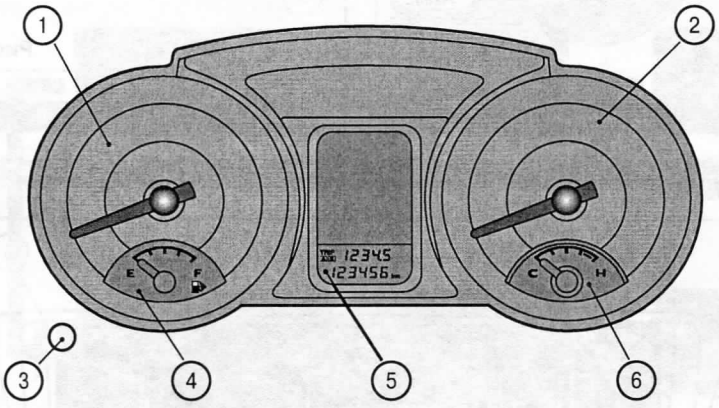

1. Спидометр
2. Тахометр
3. Кнопка сброса показаний одометра и регулировки яркости подсветки приборов
4. Указатель уровня топлива
5. Информационный дисплей
6. Указатель температуры охлаждающей жидкости

Рис. 9

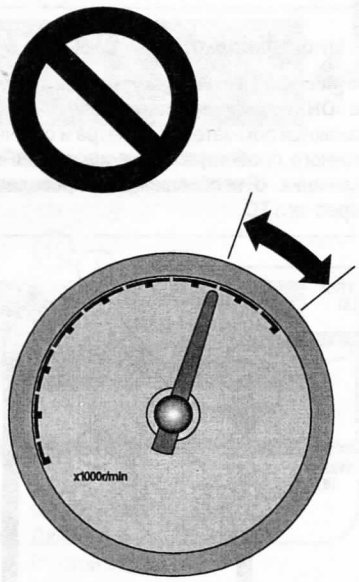

Рис. 10

1. Спидометр

Спидометр откалиброван в километрах в час и указывает текущую скорость автомобиля.

2. Тахометр

Тахометр показывает текущую частоту вращения коленчатого вала двигателя в оборотах в минуту (об/мин). Тахометр позволяет выбрать более экономичный режим движения и предупреждает о достижении чрезмерных оборотов двигателя.

Внимание!

Во время движения не допускайте, чтобы стрелка тахометра заходила в красную зону (слишком высокие обороты двигателя).

3. Кнопка сброса показаний одометра и регулировки яркости подсветки приборов

Вращением кнопки по часовой стрелке (увеличение) или против часовой стрелки (уменьшение) можно изменять яркость подсветки комбинации приборов.

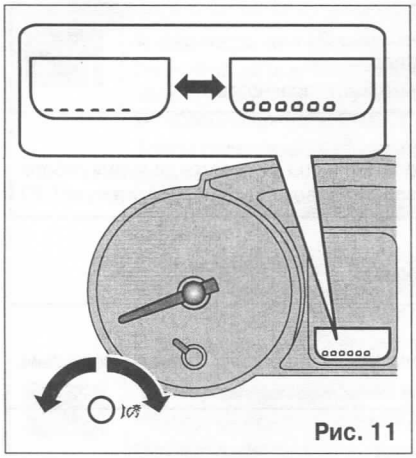

Рис. 11

4. Указатель уровня топлива

Стрелка указателя уровня топлива показывает приблизительный уровень топлива в топливном баке между отметками «**E**» (пустой) и «**F**» (полный).

Стрелка (**A**) напоминает о расположении заливной горловины топливного бака для правильного подъезда к топливораздаточной колонке на **АЗС**.

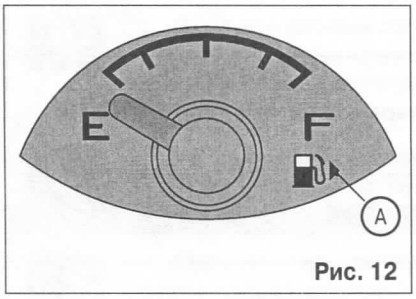

Рис. 12

5. Информационный дисплей

При повороте ключа зажигания в положение «**ON**» на информационном дисплее отображаются показатели одометра и счетчика суточного пробега, а также индикация напоминания о необходимости проведения очередного **ТО**.

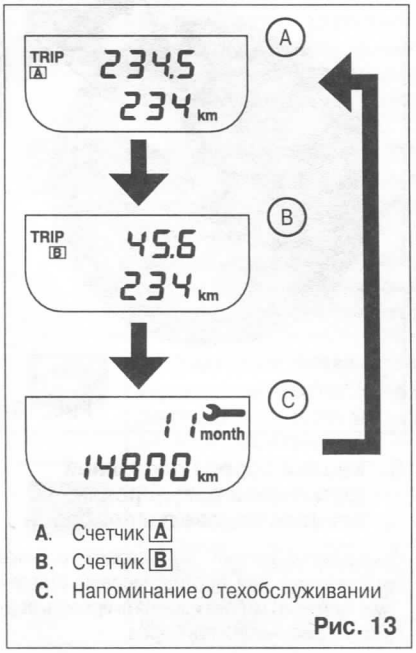

A. Счетчик A
B. Счетчик B
C. Напоминание о техобслуживании

Рис. 13

Одометр показывает общий пробег автомобиля.

Счетчик суточного пробега показывает расстояние, пройденное в течение отдельной поездки или за определенный период времени. Прибор может отображать два показания счетчика: A и B.

Счетчик A можно использовать для измерения расстояния, пройденного с начала текущей поездки. Одновременно с этим для измерения пробега от какого-либо промежуточного момента можно использовать величину B.

Показания дисплея меняются при каждом кратком (менее чем на **1** секунду) нажатии кнопки сброса показаний.

Для сброса показаний счетчика нажмите на кнопку сброса и удерживайте ее более **2** секунд. При этом раздастся сигнал зуммера. Будет сброшено только значение, отображаемое на дисплее в данный момент.

Режим напоминания о необходимости проведения технического обслуживания

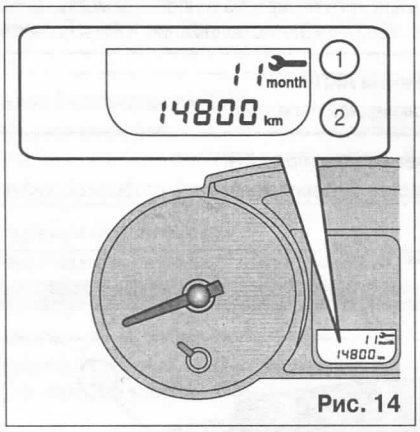

Рис. 14

В режиме напоминания о необходимости проведения технического обслуживания на информационном дисплее отображаются количество месяцев (**1**) и расстояние (**2**), которые остались до следующего **ТО**. Если время межсервисного интервала практически истекло, на дисплее отображаются символы «-----». В этом случае также при каждом включении зажигания в течение нескольких секунд горит индикатор в виде гаечного ключа.

Примечание

Сброс показаний межсервисного интервала производится на авторизированной сервисной станции MITSUBISHI.

6. Указатель температуры охлаждающей жидкости

Стрелка указателя температуры охлаждающей жидкости должна оставаться между метками «**H**» и «**C**». При переходе стрелки из допустимого диапазона по направлению к метке «**H**» следует как можно скорее остановиться и заглушить двигатель. Откройте капот и после того, как двигатель остынет, проверьте уровень охлаждающей жидкости в расширительном бачке.

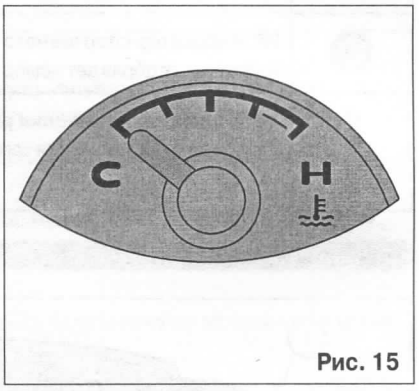

Рис. 15

Органы управления

Центральный информационный дисплей

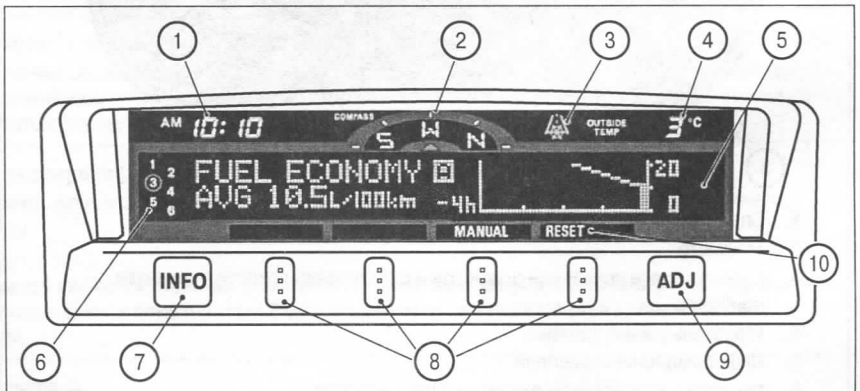

1. Цифровые часы
2. Электронный компас
3. Индикатор обледенения дороги
4. Индикатор температуры наружного воздуха
5. Центральный дисплей
6. Индикатор номера диска (отображает номер загруженного диска аудиосистемы)
7. Кнопка «INFO» (используется для смены режима отображения информации)
8. Кнопки с изменяемыми функциями
9. Кнопка «ADJ» (используется для регулировки параметров дисплея)
10. Окошки, в которых высвечивается действующая в данный момент функция кнопки

Рис. 16