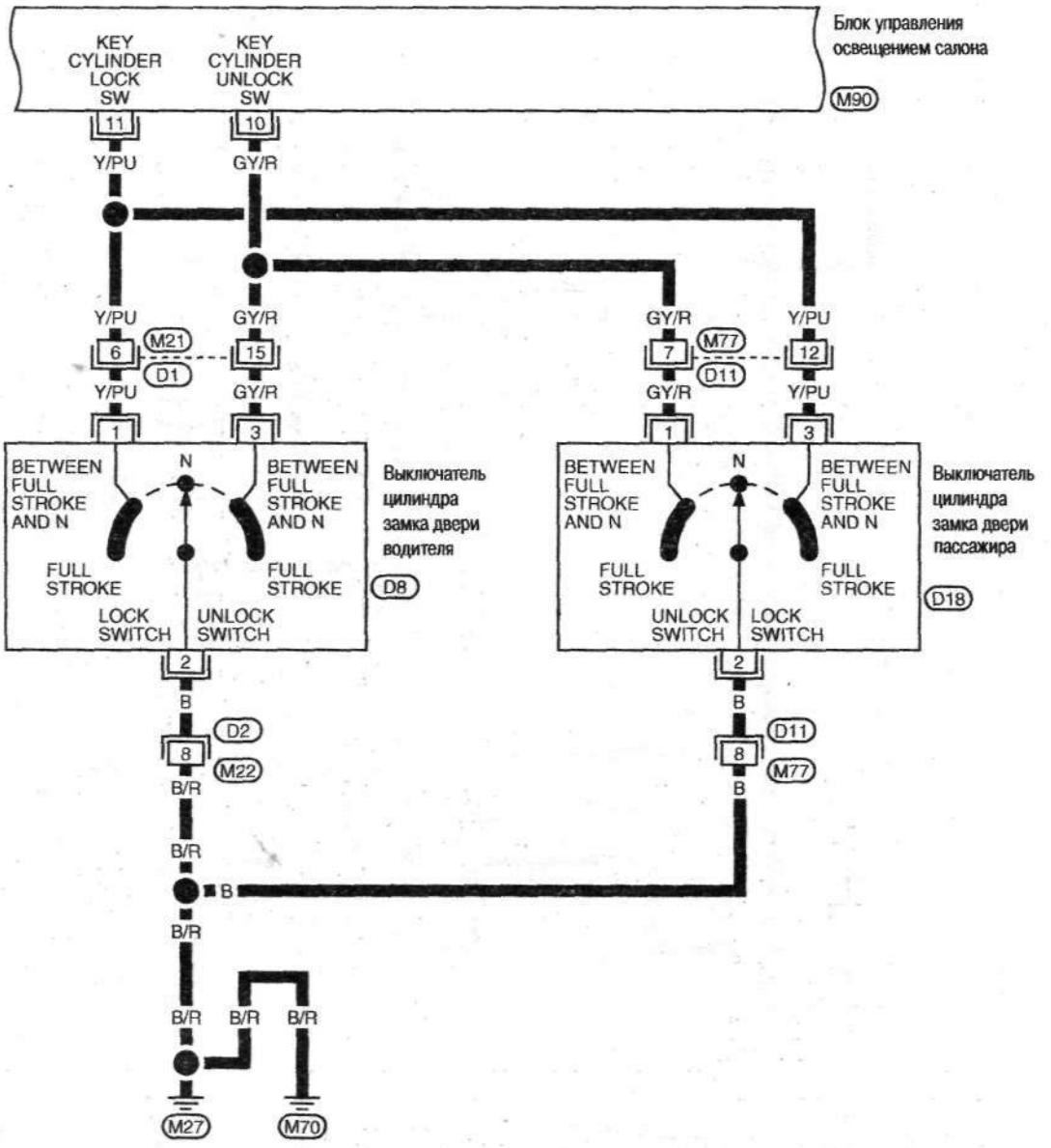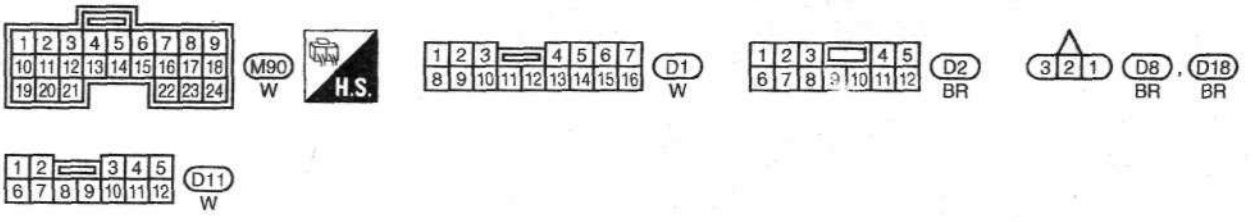ЭЛЕКТРООБОРУДОВАНИЕ САЛОНА (часть 3)