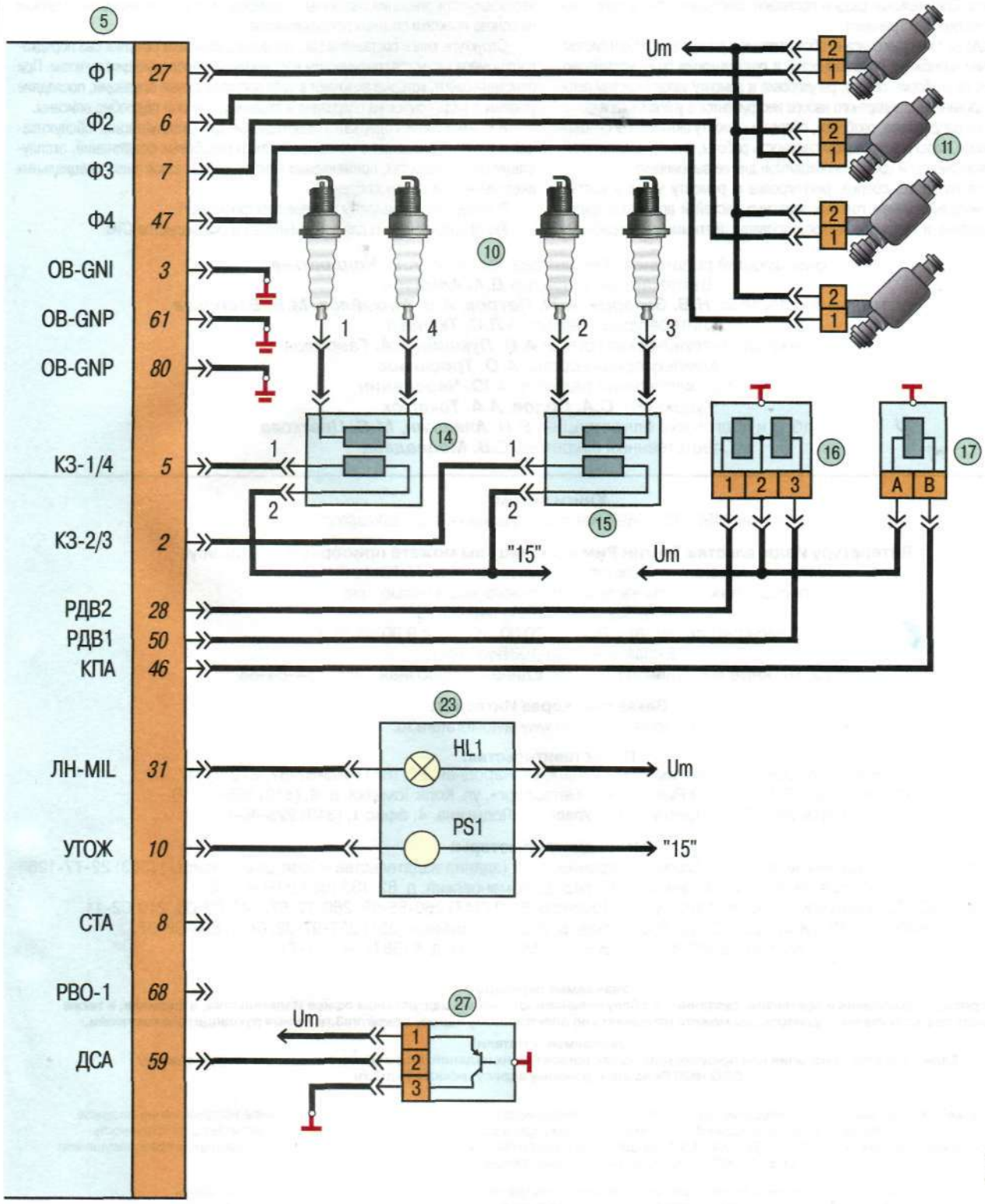

адсорбера; 18 – датчик неровной дороги; 19 – датчик массового расхода воздуха; 20 – датчик положения дроссельной заслонки; 21 – датчик положения распределительного вала; 22 – датчик детонации; 23 – комбинация приборов; 24 – датчик температуры охлаждающей жидкости; 25, 26 – датчики концентрации кислорода; 27 – датчик скорости автомобиля